ՊԱՏՎԻՐԱՏՈւ ԱԼԱՎԵՐԴՈւ ՀԱՄԱՅՆՔԱՊԵՏԱՐԱՆ

ԱՇԽԱՏԱՆՔԱՅԻՆ ՆԱԽԱԳԻԾ

ՀՀ ԼՈՌՈւ ՄԱՐԶ, ԱԼԱՎԵՐԴԻ ՀԱՄԱՅՆՔԻ ԱԽԹԱԼԱ ՔԱՂԱՔԻ ՆՈՐ ԳԵՐԵԶՄԱՆՈՑԻ ՑԱՆԿԱՊԱՏԻ ԿԱՌՈւՑՈւՄ

ՎԱՆԱՁՈՐ 2025

« ԱՇՈՏ ԲԱՐՍԵՂՅԱՆ ՍԱՇԻԿԻ» ԱՁ
ԼԻՑԵՆԶԻԱ ՔՊԼ - 002252

ՀԱՄԱՁԱՅՆԵՑՎԱԾ Է   ՊԱՏՎԻՐԱՏՈՒ   ԱԼԱՎԵՐԴՈՒ ՀԱՄԱՅՆՔԱՊԵՏԱՐԱՆ

ՀԱՄԱՅՆՔԻ ՂԵԿԱՎԱՐ   ԴԱՎԻԹ ՂՈՒՄԱՇՅԱՆ

ՊԱՏՎԵՐ ԼՄԱՀ-ԳՀԾՁԲ-25/95

ԱՇԽԱՏԱՆՔԱՅԻՆ ՆԱԽԱԳԻԾ

ՀՀ ԼՈՌՈՒ ՄԱՐԶ, ԱԼԱՎԵՐԴԻ ՀԱՄԱՅՆՔԻ ԱԽԹԱԼԱ ՔԱՂԱՔԻ ՆՈՐ ԳԵՐԵԶՄԱՆՈՑԻ ՑԱՆԿԱՊԱՏԻ ԿԱՌՈՒՑՈՒՄ

« ԱՇՈՏ ԲԱՐՍԵՂՅԱՆ ՍԱՇԻԿԻ» ԱՁ   ՏՆՕՐԵՆ Ա. ԲԱՐՍԵՂՅԱՆ
ԼԻՑԵՆԶԻԱ ՔՊԼ - 002252

ՎԱՆԱՁՈՐ 2025

ՊԱՏՎԻՐԱՏՈՒ ԱԼԱՎԵՐԴՈՒ ՀԱՄԱՅՆՔԱՊԵՏԱՐԱՆ

ՀԱՅԱՍՏԱՆԻ ՀԱՆՐԱՊԵՏՈՒԹՅԱՆ ՔԱՂԱՔԱՇԻՆՈՒԹՅԱՆ ԿՈՄԻՏԵ

ԼԻՑԵՆԶԻԱ

ՔՊԼ-002252, 3-րդ դաս

(սերիան, համարը, դասը)

ՔԱՂԱՔԱՇԻՆԱԿԱՆ ՓԱՍՏԱԹՂԹԵՐԻ ԿԱԶՄՈՒՄ՝ ԲԱՑԱՌՈՒԹՅԱՄԲ ԿՈՆՍՏՐՈՒԿՏՈՐԱԿԱՆ ԵՎ ՃԱՐՏԱՐԱՊԵՏԱԿԱՆ ՄԱՍԵՐԻ

(քաղաքաշինության բնագավառում գործունեության տեսակը)

ՏՐՎԱԾ Է

2024-12-02, ԱՇՈՏ ԲԱՐՍԵՂՅԱՆ ՍԱՇԻԿԻ Ա/Ձ

(լիցենզիան տալու տարեթիվը, ամիսը, օրը, քաղաքաշինության գործունեության սուբյեկտի անվանումը,

ՀՀ, ԼՈՌԻ, ՎԱՆԱՁՈՐ, ՎԱՆԱՁՈՐ, ԻՍԱՀԱԿՅԱՆ 1 ՆՐԲ., 7, ԲՆ.12

գտնվելու վայրը՝ այդ թվում, անհատ ձեռնարկատիրոջ դեպքում՝ անունը, ազգանունը և բնակության վայրը)

Գործողության ժամկետը՝ 02.12.2029թ.

(օրը, ամիսը, տարեթիվը)

ՀՍԿԻՉ ՀԱՄԱՐ՝ **UG85-E2F6-91A7-AE19**

Սույն փաստաթուղթը տրված է բացառապես էլեկտրոնային եղանակով: Փաստաթղթի վավերականության ստուգումն ու էլեկտրոնային բնօրինակի ներբեռնումը հնարավոր է իրականացնել https://verify.e-gov.am Հայաստանի Հանրապետության պաշտոնական փաստաթղթերի վավերականության ստուգման միասնական համակարգի կայքում մուտքագրելով հսկիչ համարը կամ սքանավորելով արագ արձագանքման ծածկագիրը (QR Code):

Լրացուցիչ պահանջներ

1. ՀՀ Լոռու մարզի մարզի Ալավերդի համայնքի Ախթալա քաղաքի նոր գերեզմանոցի ցանկապատի կառուցման աշխատանքներն իրականացնող շինարարական կազմակերպության կողմից անհրաժեշտ է ներկայացնել «Քաղաքաշինական բնագավառում բնակելի, հասարակական և արտադրական» ոլորտի շինարարության իրականացման լիցենզիա 3-րդ դաս
2. «Աշխատանքային ռեսուրսներ» որակավորման չափանիշի գնահատման համար սահմանվում են հետևյալ պայմանները՝ մասնակցի աշխատակազմում պետք ընգրկված լինի՝ առնվազն մեկ աշխատակից, որը պետք է ունենա բարձրագույն մասնագիտական կրթություն, ինժեներ-շինարարի որակավորում, ինչպես նաև մասնագիտական առնվազն մեկ տարվա փորձառություն համանման աշխատանքների /արդյունաբերական և քաղաքացիական շինարարություն/ ոլորտում
3. Շինարարական կազմակերպությունը պետք է համալրված լինի մասնագետներով՝շինարար բանվոր, զոդող և այլն
4. «Տեխնիկական միջոցներ» որակավորման չափանիշի գնահատման համար սահմանվում են հետևյալ պայմանները՝ աշխատանքների կատարման համար պահանջվում է թվով մեկ հատ՝ բեռնատար ինքնաթափ մեքենա և էքսկավատոր
5. Անհրաժեշտ են նաև հետևյալ սարքեր-սարքավորումները՝ խորքային վիբրատոր, զոդման ապարատ պողպատի համար, պտուտակահան, մուրճ, բահ, հարթաչափ և այլն
6. Պայմանագրի կատարման համար պահանջվող լիցենզիայի տեսակն է՝ շինարարության իրականացում ըստ քաղաքաշինության հետևյալ ոլորտի՝ բնակելի, հասարակական և արտադրական 3-րդ դաս
7. Շինարարության ընթացքում օգտագործվող շինանյութերի տեխնիկական բնութագրերը և երաշխիքային ժամկետները /տես աղյուսակներ 1 և 2/

ՀՀ Լոռու մարզի մարզի Ալավերդի համայնքի Ախթալա քաղաքի նոր   գերեզմանոցի ցանկապատի կառուցման համար օգտագործվող նյութերի երաշխիքային ժամկետներ

Աղյուսակ 1

N	ՆՅՈՒԹԵՐԻ ՏԵՍԱԿՆԵՐԸ	ԵՐԱՇԽԻՔԱՅԻՆ ԺԱՄԿԵՏ
1.	Բետոն	3 տարի
2.	Մետաղական խողովակներ	3 տարի
3.	Փոշեներկված 3D ցանց	3 տարի

Տ Ե Խ Ն Ի Կ Ա Կ Ա Ն   Բ Ն Ո Ւ Թ Ա Գ Ի Ր

ՀՀ Լոռու մարզի մարզի Ալավերդի համայնքի Ախթալա քաղաքի նոր   գերեզմանոցի ցանկապատի կառուցման աշխատանքների կատարման ընթացքում օգտագործվող նյութերի տեխնիկական բնութագիր

Աղյուսակ 2

N	Անվանում	Չափ-ման միավոր	Տեխնիկական բնութագիր
1	2	3	4
1.	Բետոն	խմ	Բետոնի դասը B-7.5 և B-12.5
2.	Մետաղական խողովակներ	մ	Բարձրորակ
3.	Փոշեներկված 3D ցանց	քմ	Բարձրորակ

*Ապրանքները պետք է լինեն չօգտագործված

ԱՇԽԱՏԱՆՔՆԵՐԻ ԿԱՏԱՐՄԱՆ ԺԱՄԱՆԱԿԱՑՈՒՅՑ

Հ/Հ	Աշխատանքի անվանումը	Ամիսներ											
		1	2	3	4	5	6	7	8	9	10	11	12
1	Հողային աշխատանքներ												
2	Կետային հիմքերի կառուցում												
3	Մետաղական կանգնակների տեղադրում												
4	Փոշեներկված 3D ցանցի մոնտաժ												
5	Մետաղական դռնակի և դարպասի կառուցման աշխատանքներ												
6	Հենապատի կառուցում												
7	Տարածքի մաքրման աշխատանքներ												

Շինարարության տևողությունը 4 ամիս

ԱՇԽԱՏԱՆՔԱՅԻՆ ԳԾԱԳՐԵՐԻ ԱՆՎԱՆԱՑԱՆԿ

թիվ	անվանումը	թերթ
1	Ընդհանուր տվյալներ	ՃԾ-1
2	Հողամասի դիրքը հորիզոնական հատակագծում Մ 1:1000	ՃԾ-2
3	Գլխավոր հատակագիծ ցանկապատի դիրքով Մ 1:1000	ՃԾ-3
4	Ցանկապատի տեսքը ПК0+00 -:- ПК0+32.5 Մ 1:100 տեղամաս-1	ՃԾ-4
5	Ցանկապատի տեսքը ПК0+32.5 -:- ПК0+65 Մ 1:100 տեղամաս-1	ՃԾ-5
6	Ցանկապատի տեսքը ПК0+65-:- ПК0+97.5 Մ 1:100 տեղամաս-1	ՃԾ-6
7	Ցանկապատի տեսքը ПК0+97.5 -:- ПК1+30.3 Մ 1:100 տեղամաս-1	ՃԾ-7
8	Ցանկապատի տեսքը ПК1+30.3 -:- ПК1+62.8 Մ 1:100 տեղամաս-1	ՃԾ-8
9	Ցանկապատի տեսքը ПК1+30.3 -:- ПК1+70 Մ 1:100 տեղամաս-1, ցանկապատի տեսքը տեղամաս-2	ՃԾ-9
10	Ցանկապատի տեսքը տեղամաս-3, տեղամաս-4 Մ 1:100	ՃԾ-10
11	Ցանկապատի մեկ հատվածի տարածական տեսքը և չափերը	ՃԾ-11
12	Ցանկապատի իրականացում բարձրությունների տարբերության դեպքում	ՃԾ-12
13	Ցանկապատի մետաղական կանգնակներ, ցանկապատի նյութերի և աշխատանքների ծավալների մասնագիր	ՃԾ-13
14	Մետաղական դարպաս և դռնակներ	ՃԾ-14
15	Մետաղական դարպասի և դռնակների նյութերի և աշխատանքների ծավալների մասնագիր	ՃԾ-15
16	Հենապատի կտրվածք, նյութերի և աշխատանքների ծավալների մասնագիր	ՃԾ-16

ՎԿԱՅԱԿՈՉՎՈՂ ԵՎ ՀԱՐԱԿԻՑ ՓԱՍՏԱԹՂԹԵՐԻ ԱՄՓՈՓԱԳԻՐ

Նշանակումը	Անվանումը	Ծանոթ.
ՀՀՇՆ 20.04 -	« Երկրաշարժադիմացկուն շինարարություն, նախագծման նորմեր »	
ՇՆուԿ II-23-81*	« Մետաղական կոնստրուկցիաներ » 725 m	
ՇՆուԿ 2.03.01-84	« Բետոնե և ե/բ կոնստրուկցիաներ »	724 m
ՇՆուԿ 2.01.07-85	« Բեռներ և բեռնվածքներ »	
СНиП III-10-75	« Благоустройство территорий »	

ԲԱՑԱՏՐԱԳԻՐ

ՀՀ Լոռու մարզ, Ալավերդի համայնքի Ախթալա քաղաքի նոր գերեզմանոցի ցանկապատի կառուցման աշխատանքային նախագիծը իրականացված է Ալավերդու համայնքապետարանի պատվերով:

Նախագծով նախատեսված է գերեզմանոցի տարածքի պարագծով կառուցել ցանկապատ:

Ցանկապատը նախատեսված է կառուցել մետաղական 3D ցանցով Ø4 մմ ամրալարից, սյուները մետաղական քառակուսի խողովակներով /ԳՕUS 30245-2003/:

Ցանկապատի ցանցի հիմքերը նախատեսված է կառուցել B 7.5 դասի բետոնից:

Տեղանքի թեքությունից կախված ցանկապատի ցանցի և բնահողի միջև բացը փոքրացնելու նպատակով, հիմքերի փորված բնահողը փռվում է ցանկապատի տակ, հարթեցվում է և տոփանվում, 12%-ից ավելի թեքության դեպքում ցանկապատի տակ ցանցը ավելացվում է:

Նախագիծը կատարված է գործող նորմերի և կանոնների համաձայն:
ՆԳՃ Ա. Բարսեղյան

Տնօրեն	Ա .Բարսեղյան		ՀՀ Լոռու մարզ, Ալավերդի համայնքի Ախթալա քաղաքի նոր գերեզմանոցի ցանկապատի կառուցում		ՃԾ	
ՆԳՃ	Ա .Բարսեղյան					
Ճարտ.	Ա. Ղուկասյան			փուլ	թերթ	թերթեր
Կոնստ.	Գ. Գուլանյան			ԱՆ	1	16
Նախագծեց	Ա .Բարսեղյան		Ընդհանուր տվյալներ	« ԱՇՈՏ ԲԱՐՍԵՂՅԱՆ ՍԱՇԻԿԻ» ԱՁ ԼԻՑԵՆԶԻԱ ՔՊԼ - 002252		

ՀՈՂԱՄԱՍԻ ԴԻՐՔԸ ՀՈՐԻԶՈՆԱԿԱՆ ՀԱՏԱԿԱԳԾՈՒՄ Մ 1:500

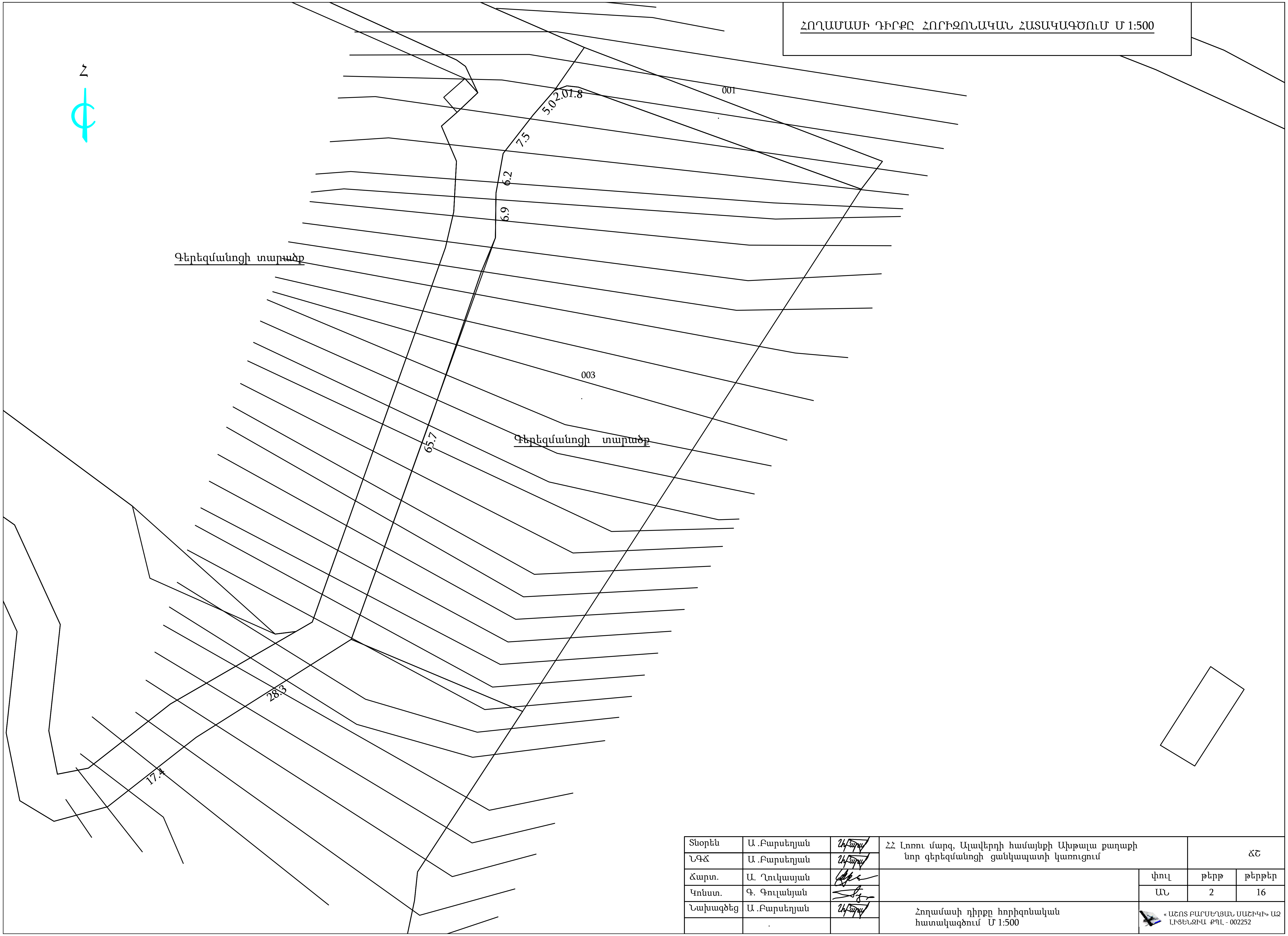

Տնօրեն	Ա .Բարսեղյան		ՀՀ Լոռու մարզ, Ալավերդի համայնքի Ախթալա քաղաքի նոր գերեզմանոցի ցանկապատի կառուցում		ՃԸ
ՆԳՃ	Ա .Բարսեղյան				
Ճարտ.	Ա. Ղուկասյան			փուլ	թերթ	թերթեր
Կոնստ.	Գ. Գուլանյան			ԱՆ	2	16
Նախագծեց	Ա .Բարսեղյան		Հողամասի դիրքը հորիզոնական հատակագծում Մ 1:500	« ԱՇՈՏ ԲԱՐՍԵՂՅԱՆ ՍԱՇԻԿԻ» ԱՁ ԼԻՑԵՆԶԻԱ ՔՊԼ - 002252	
	.				

ԳԼԽԱՎՈՐ ՀԱՏԱԿԱԳԻԾ ՑԱՆԿԱՊԱՏԻ ԴԻՐՔՈՎ Մ 1:500

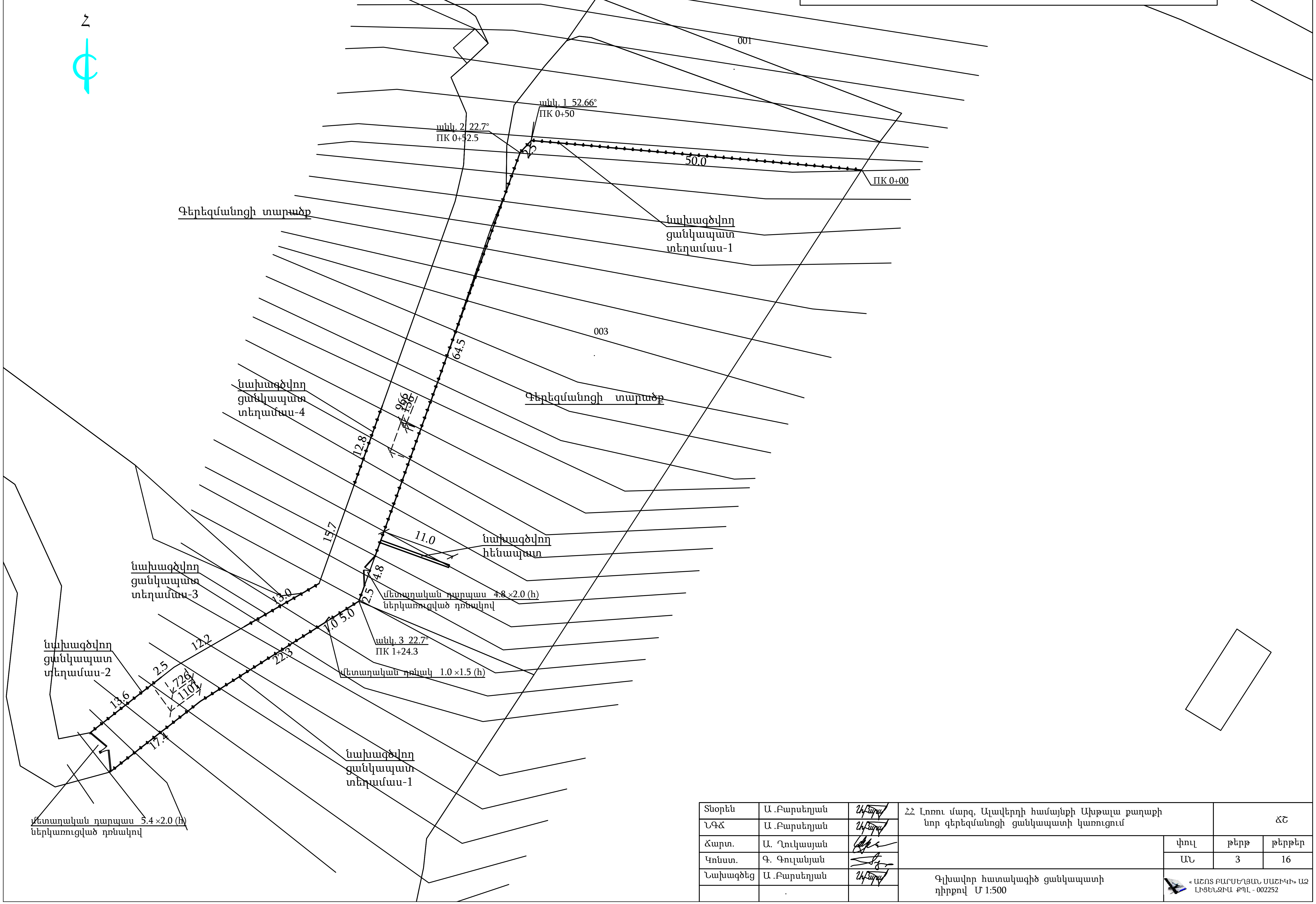

Տնօրեն	Ա .Բարսեղյան		ՀՀ Լոռու մարզ, Ալավերդի համայնքի Ախթալա քաղաքի նոր գերեզմանոցի ցանկապատի կառուցում		ՃՇ
ՆԳՃ	Ա .Բարսեղյան				
Ճարտ.	Ա. Ղուկասյան			փուլ	թերթ	թերթեր
Կոնստ.	Գ. Գուլանյան			ԱՆ	3	16
Նախագծեց	Ա .Բարսեղյան		Գլխավոր հատակագիծ ցանկապատի դիրքով Մ 1:500	« ԱՇՈՏ ԲԱՐՍԵՂՅԱՆ ՍԱՇԻԿԻ» ԱՁ ԼԻՑԵՆԶԻԱ ՔՊԼ - 002252	
	.				

Ցանկապատի տեսքը ПК0+00 -:- ПК0+32.5 Մ 1:100
տեղամաս-1

Հորիզ. Մ 1:100
Ուղղ. Մ 1:100

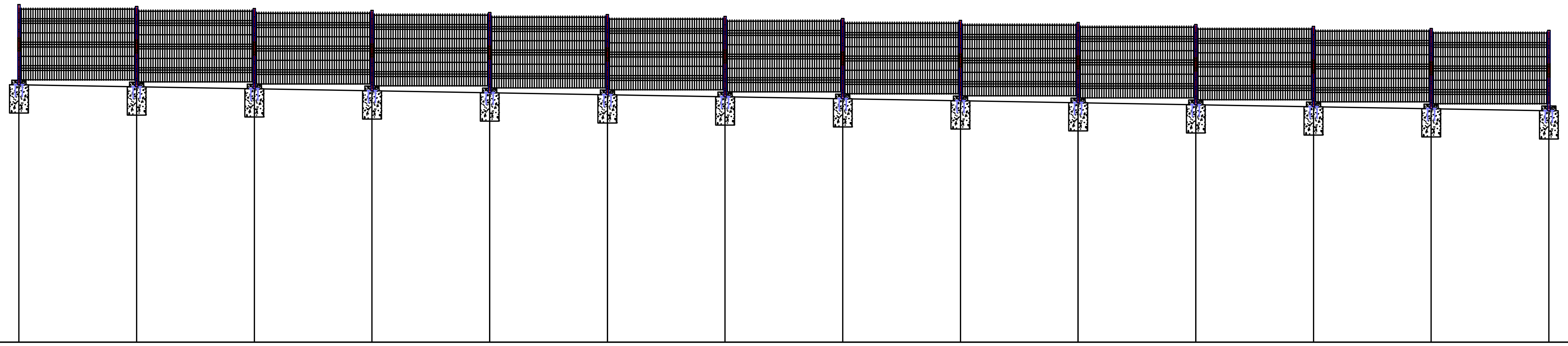

Մակերևույթի նախգծային նիշը	723.00														722.45
Մակերևույթի գոյություն ունեցող նիշը	723.00														722.45
Թեքությունը / Երկարությունը/մ/		32.5											1.7%		
Կանգնակների հեռավորությունը /մ/		2.50	2.50	2.50	2.50	2.50	2.50	2.50	2.50	2.50	2.50	2.50	2.50	2.50	
ПК-երը, թեքման անկյունները		ПК0+00												ПК0+32.5	

Տնօրեն	Ա .Բարսեղյան		ՀՀ Լոռու մարզ, Ալավերդի համայնքի Ախթալա քաղաքի նոր գերեզմանոցի ցանկապատի կառուցում			ՃՇ
ՆԳՃ	Ա .Բարսեղյան					
Ճարտ.	Ա. Ղուկասյան			փուլ	թերթ	թերթեր
Կոնստ.	Գ. Գուլանյան			ԱՆ	4	16
Նախագծեց	Ա .Բարսեղյան		Ցանկապատի տեսքը ПК0+00 -:- ПК0+32.5 Մ 1:100 տեղամաս-1	« ԱՇՈՏ ԲԱՐՍԵՂՅԱՆ ՍԱՇԻԿԻ» ԱՁ ԼԻՑԵՆԶԻԱ ՔՊԼ - 002252		
	.					

Ցանկապատի տեսքը ПК0+32.5 -:- ПК0+65 Մ 1:100
տեղամաս-1

Հորիզ. Մ 1:100
Ուղղ. Մ 1:100

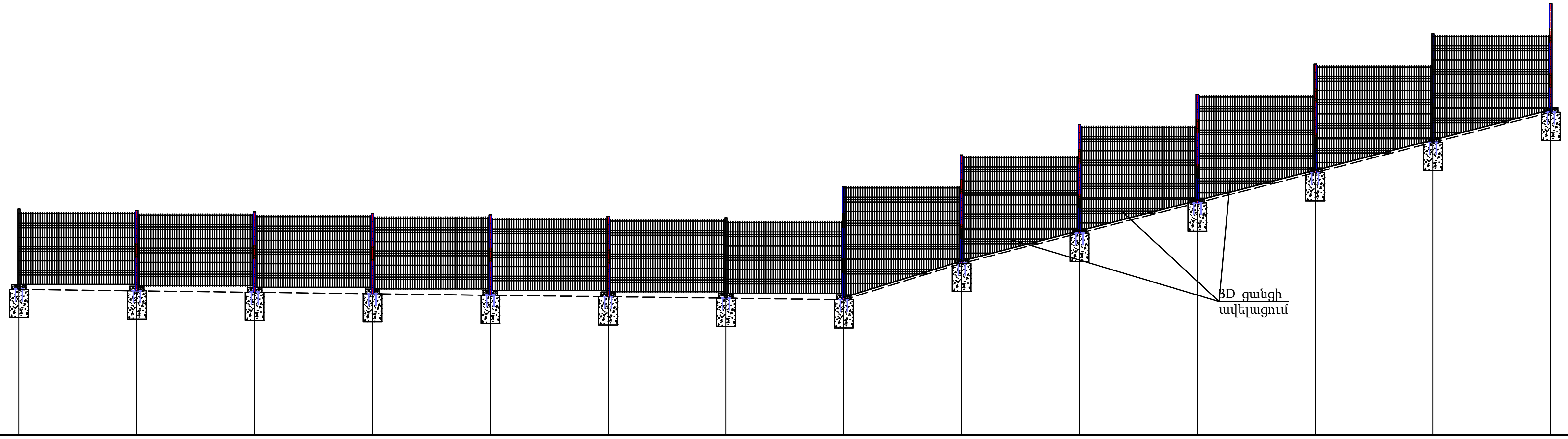

Մակերևույթի նախգծային նիշը	722.45							722.23	723.00					726.21
Մակերևույթի գոյություն ունեցող նիշը	722.45							722.23	723.00					726.21
Թեքությունը / Երկարությունը/մ/	1.26% 17.5							30.8% 2.5	25.7% 12.5					
Կանգնակների հեռավորությունը /մ/	2.50	2.50	2.50	2.50	2.50	2.50	2.50	2.50	2.50	2.50	2.50	2.50	2.50	
ПК-երը, թեքման անկյունները	ПК0+32.5						անկ. 1 52.66° ПК 0+50		անկ. 2 22.7° ПК 0+52.5				ПК0+65	

Տնօրեն	Ա .Բարսեղյան		ՀՀ Լոռու մարզ, Ալավերդի համայնքի Ախթալա քաղաքի նոր գերեզմանոցի ցանկապատի կառուցում		ՃՇ
ՆԳՃ	Ա .Բարսեղյան				
Ճարտ.	Ա. Ղուկասյան			փուլ	թերթ	թերթեր
Կոնստ.	Գ. Գուլանյան			ԱՆ	5	16
Նախագծեց	Ա .Բարսեղյան		Ցանկապատի տեսքը ПК0+32.5 -:- ПК0+65 Մ 1:100 տեղամաս-1	« ԱՇՈՏ ԲԱՐՍԵՂՅԱՆ ՍԱՇԻԿԻ» ԱՁ ԼԻՑԵՆԶԻԱ ՔՊԼ - 002252	
	.				

Ցանկապատի տեսքը ПК0+65 -:- ПК0+97.5 Մ 1:100
տեղամաս-1

Հորիզ. Մ 1:100
Ուղղ. Մ 1:100

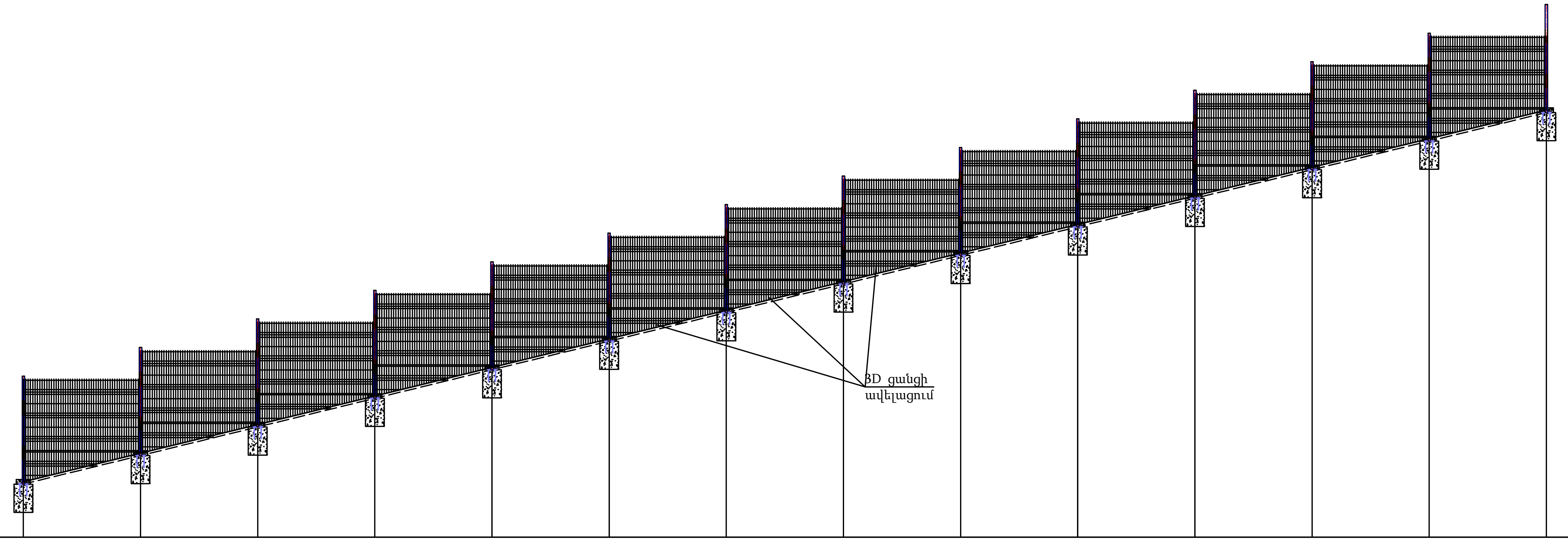

Մակերևույթի նախգծային նիշը	726.21													734.14
Մակերևույթի գոյություն ունեցող նիշը	726.21													734.14
Թեքությունը / Երկարությունը/մ/	24.4%												32.5	
Կանգնակների հեռավորությունը /մ/		2.50	2.50	2.50	2.50	2.50	2.50	2.50	2.50	2.50	2.50	2.50	2.50	2.50
ПК-երը, թեքման անկյունները	ПК0+65													ПК0+97.5

Տնօրեն	Ա .Բարսեղյան		ՀՀ Լոռու մարզ, Ալավերդի համայնքի Ախթալա քաղաքի նոր գերեզմանոցի ցանկապատի կառուցում		ՃՇ
ՆԳՃ	Ա .Բարսեղյան				
Ճարտ.	Ա. Ղուկասյան		փուլ	թերթ	թերթեր
Կոնստ.	Գ. Գուլանյան		ԱՆ	6	16
Նախագծեց	Ա .Բարսեղյան		Ցանկապատի տեսքը ПК0+65 -:- ПК0+97.5 Մ 1:100 տեղամաս-1	« ԱՇՈՏ ԲԱՐՍԵՂՅԱՆ ՍԱՇԻԿԻ» ԱՁ ԼԻՑԵՆԶԻԱ ՔՊԼ - 002252	
	.				

Ցանկապատի տեսքը ПК0+97.5 -:- ПК1+30.3 Մ 1:100
տեղամաս-1

Հորիզ. Մ 1:100
Ուղղ. Մ 1:100

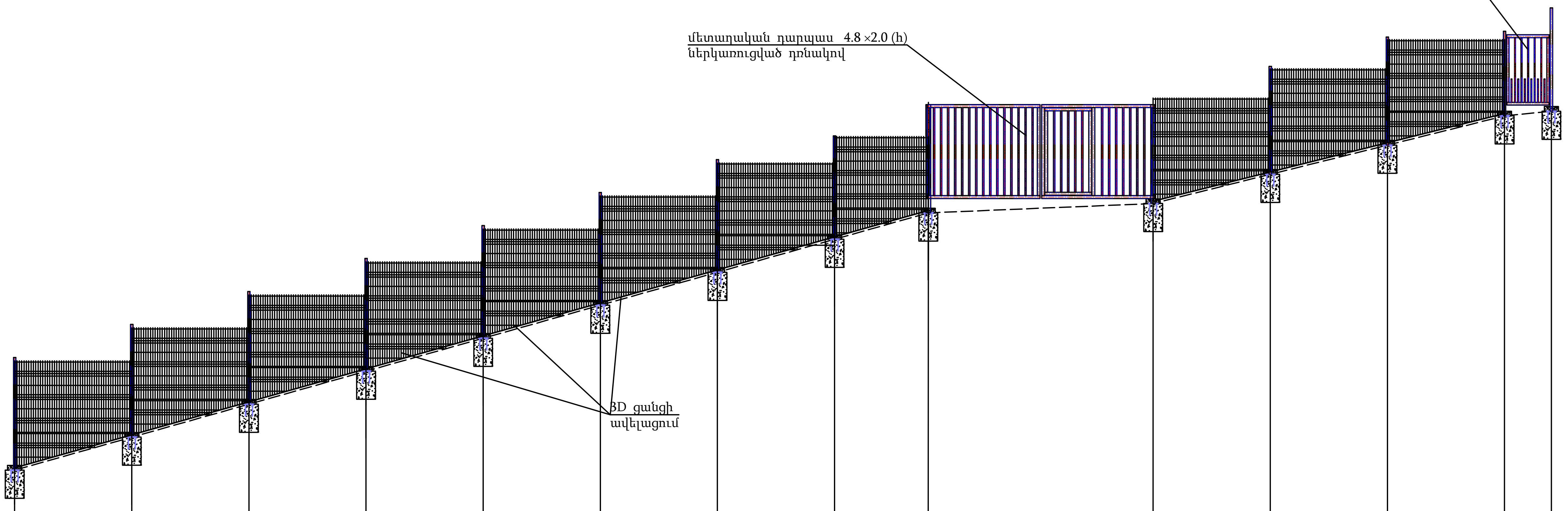

Մակերևույթի նախգծային նիշը	734.14 · 739.63 · 739.83 · 741.70 · 741.80
Մակերևույթի գոյություն ունեցող նիշը	734.14 · 739.63 · 739.83 · 741.70 · 741.80
Թեքությունը / Երկարությունը/մ/	28.2% / 19.5 · 4.2% / 4.8 · 24.9% / 7.5 · 10% / 1.0
Կանգնակների հեռավորությունը /մ/	2.50 · 2.50 · 2.50 · 2.50 · 2.50 · 2.50 · 2.50 · 2.00 · 4.80 · 2.50 · 2.50 · 2.50 · 1.00
ПК-երը, թեքման անկյունները	ПК0+97.5 · անկ. 3 22.7° ПК 1+24.3 · ПК1+29.3

մետաղական դարպաս 4.8×2.0 (h) ներկառուցված դռնակով

մետաղական դռնակ 1.0×1.5 (h)

Տնօրեն	Ա .Բարսեղյան		ՀՀ Լոռու մարզ, Ալավերդի համայնքի Ախթալա քաղաքի նոր գերեզմանոցի ցանկապատի կառուցում		ՃԾ
ՆԳՃ	Ա .Բարսեղյան				
Ճարտ.	Ա. Ղուկասյան		փուլ	թերթ	թերթեր
Կոնստ.	Գ. Գուլանյան		ԱՆ	7	16
Նախագծեց	Ա .Բարսեղյան		Ցանկապատի տեսքը ПК0+97.5 -:- ПК1+30.3 Մ 1:100 տեղամաս-1	« ԱՇՈՏ ԲԱՐՍԵՂՅԱՆ ՍԱՇԻԿԻ» ԱՁ ԼԻՑԵՆԶԻԱ ՔՊԼ - 002252	
	.				

Ցանկապատի տեսքը ПК1+30.3 -:- ПК1+62.8 Մ 1:100
տեղամաս-1

Հորիզ. Մ 1:100
Ուղղ. Մ 1:100

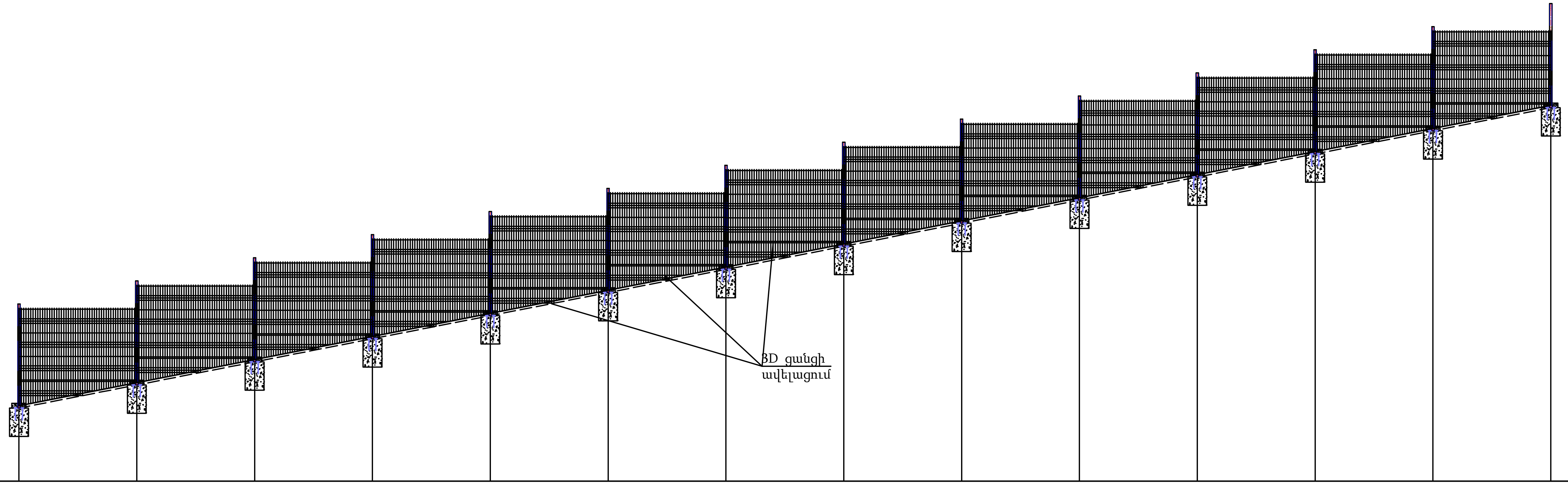

Մակերևույթի նախագծային նիշը	741.80													748.45
Մակերևույթի գոյություն ունեցող նիշը	741.80													748.45
Թեքությունը / Երկարությունը/մ/		20.46% 32.50												
Կանգնակների հեռավորությունը /մ/		2.50	2.50	2.50	2.50	2.50	2.50	2.50	2.50	2.50	2.50	2.50	2.50	2.50
ПК-երը, թեքման անկյունները	ПК1+30.3													ПК1+62.8

Տնօրեն	Ա .Բարսեղյան		ՀՀ Լոռու մարզ, Ալավերդի համայնքի Ախթալա քաղաքի նոր գերեզմանոցի ցանկապատի կառուցում			ՃՇ
ՆԳՃ	Ա .Բարսեղյան					
Ճարտ.	Ա. Ղուկասյան			փուլ	թերթ	թերթեր
Կոնստ.	Գ. Գուլանյան			ԱՆ	8	16
Նախագծեց	Ա .Բարսեղյան		Ցանկապատի տեսքը ПК1+30.3 -:- ПК1+62.8 Մ 1:100 տեղամաս-1	« ԱՇՈՏ ԲԱՐՍԵՂՅԱՆ ՍԱՇԻԿԻ» ԱՁ ԼԻՑԵՆԶԻԱ ՔՊԼ - 002252		
	.					

Հորիզ. Մ 1:100
Ուղղ. Մ 1:100

Ցանկապատի տեսքը ПК1+62.8 -:- ПК1+70 Մ 1:100
տեղամաս-1

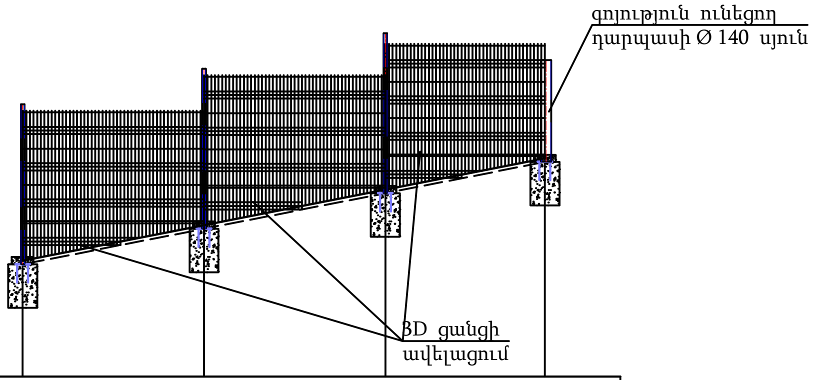

Մակերևույթի նախգծային նիշը	748.45			749.90	
Մակերևույթի գոյություն ունեցող նիշը	748.45			741.80	
Թեքությունը / Երկարությունը/մ/	20.46% 7.20				
Կանգնակների հեռավորությունը /մ/	2.50	2.50	2.20		
ПК-երը, թեքման անկյունները	ПК1+62.8			ПК1+70	

Ցանկապատի տեսքը Մ 1:100
տեղամաս-2

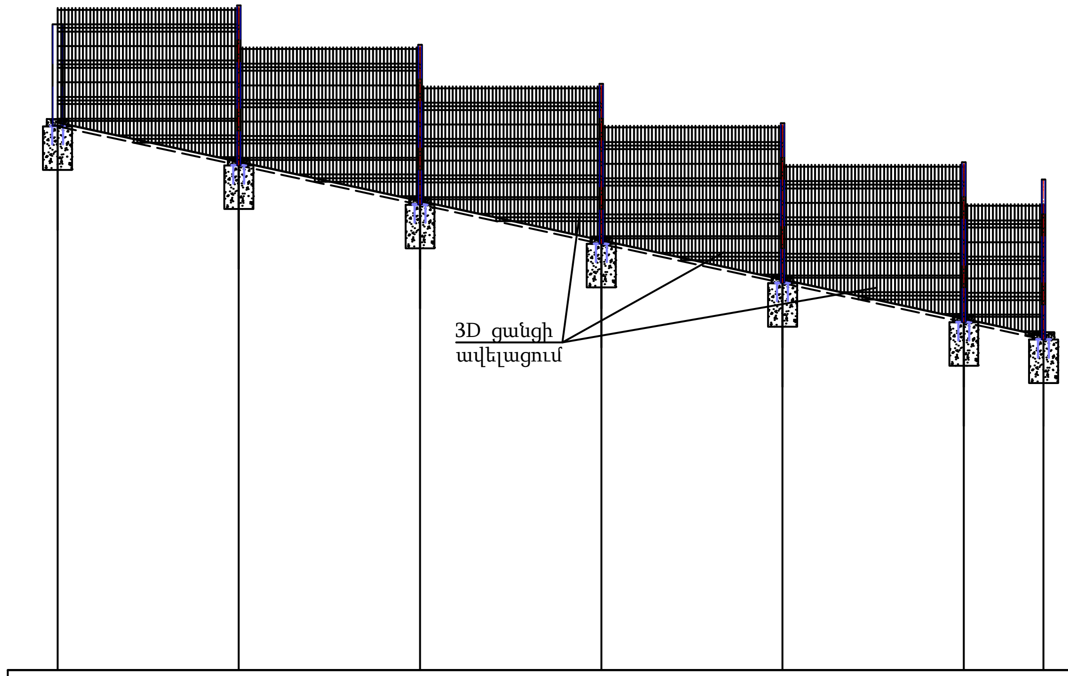

749.60						746.66	
749.60						746.66	
13.6 21.6%							
2.50	2.50	2.50	2.50	2.50	1.10		

Տնօրեն	Ա .Բարսեղյան		ՀՀ Լոռու մարզ, Ալավերդի համայնքի Ախթալա քաղաքի նոր գերեզմանոցի ցանկապատի կառուցում		ՃՇ
ՆԳՃ	Ա .Բարսեղյան				
Ճարտ.	Ա. Ղուկասյան			փուլ	թերթ	թերթեր
Կոնստ.	Գ. Գուլանյան			ԱՆ	9	16
Նախագծեց	Ա .Բարսեղյան		Ցանկապատի տեսքը ПК1+30.3 -:- ПК1+70 Մ 1:100 տեղամաս-1, ցանկապատի տեսքը տեղամաս-2	« ԱՇՈՏ ԲԱՐՍԵՂՅԱՆ ՍԱՇԻԿԻ» ԱՁ ԼԻՑԵՆԶԻԱ ՔՊԼ - 002252	
	.				

Հորիզ. Մ 1:100
Ուղղ. Մ 1:100

Ցանկապատի տեսքը Մ 1:100
տեղամաս-3

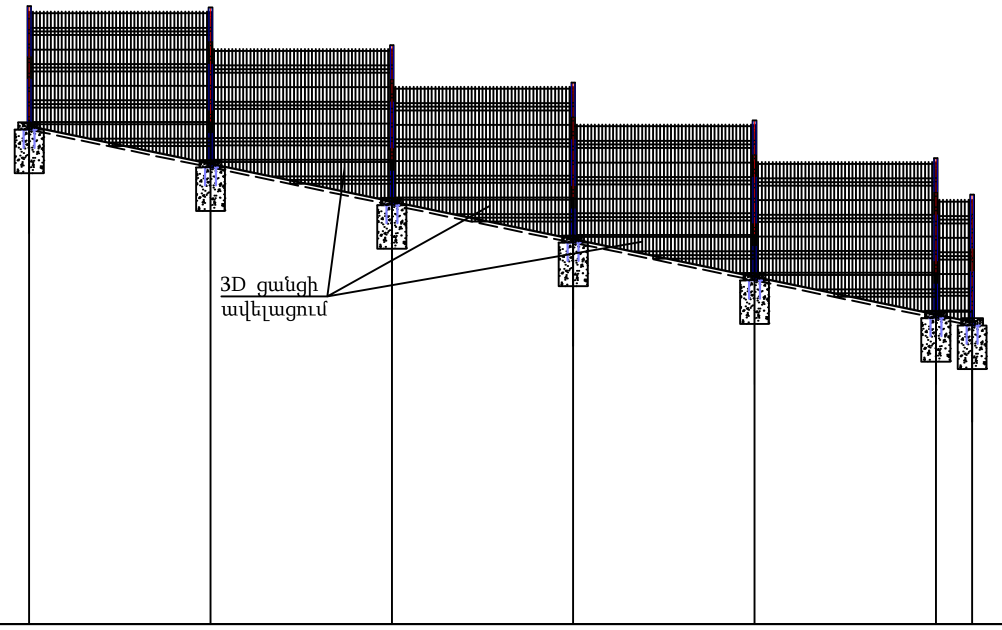

Մակերևույթի նախգծային նիշը	743.80						741.10	
Մակերևույթի գոյություն ունեցող նիշը	743.80						741.10	
Թեքությունը / Երկարությունը/մ/		13.0				20.8%		
Կանգնակների հեռավորությունը /մ/		2.50	2.50	2.50	2.50	2.50	0.50	
ПК-երը, թեքման անկյունները								

Ցանկապատի տեսքը Մ 1:100
տեղամաս-4

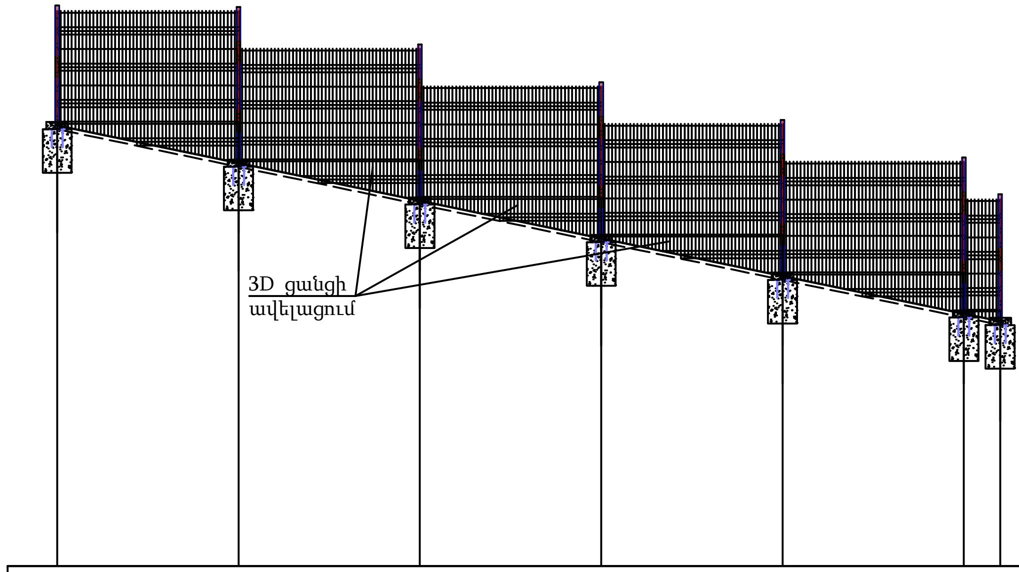

Մակերևույթի նախգծային նիշը	737.00						733.80	
Մակերևույթի գոյություն ունեցող նիշը	737.00						733.80	
Թեքությունը / Երկարությունը/մ/		12.8				25.0%		
Կանգնակների հեռավորությունը /մ/		2.50	2.50	2.50	2.50	2.50	0.30	
ПК-երը, թեքման անկյունները								

Տնօրեն	Ա .Բարսեղյան	ՀՀ Լոռու մարզ, Ալավերդի համայնքի Ախթալա քաղաքի նոր գերեզմանոցի ցանկապատի կառուցում			ՃՇ
ՆԳՃ	Ա .Բարսեղյան				
Ճարտ.	Ա. Ղուկասյան		փուլ	թերթ	թերթեր
Կոնստ.	Գ. Գուլանյան		ԱՆ	10	16
Նախագծեց	Ա .Բարսեղյան	Ցանկապատի տեսքը տեղամաս-3, տեղամաս-4 Մ 1:100	« ԱՇՈՏ ԲԱՐՍԵՂՅԱՆ ՍԱՇԻԿԻ» ԱՁ ԼԻՑԵՆԶԻԱ ՔՊԼ - 002252		
	.				

Ցանկապատի տարածական տեսքը

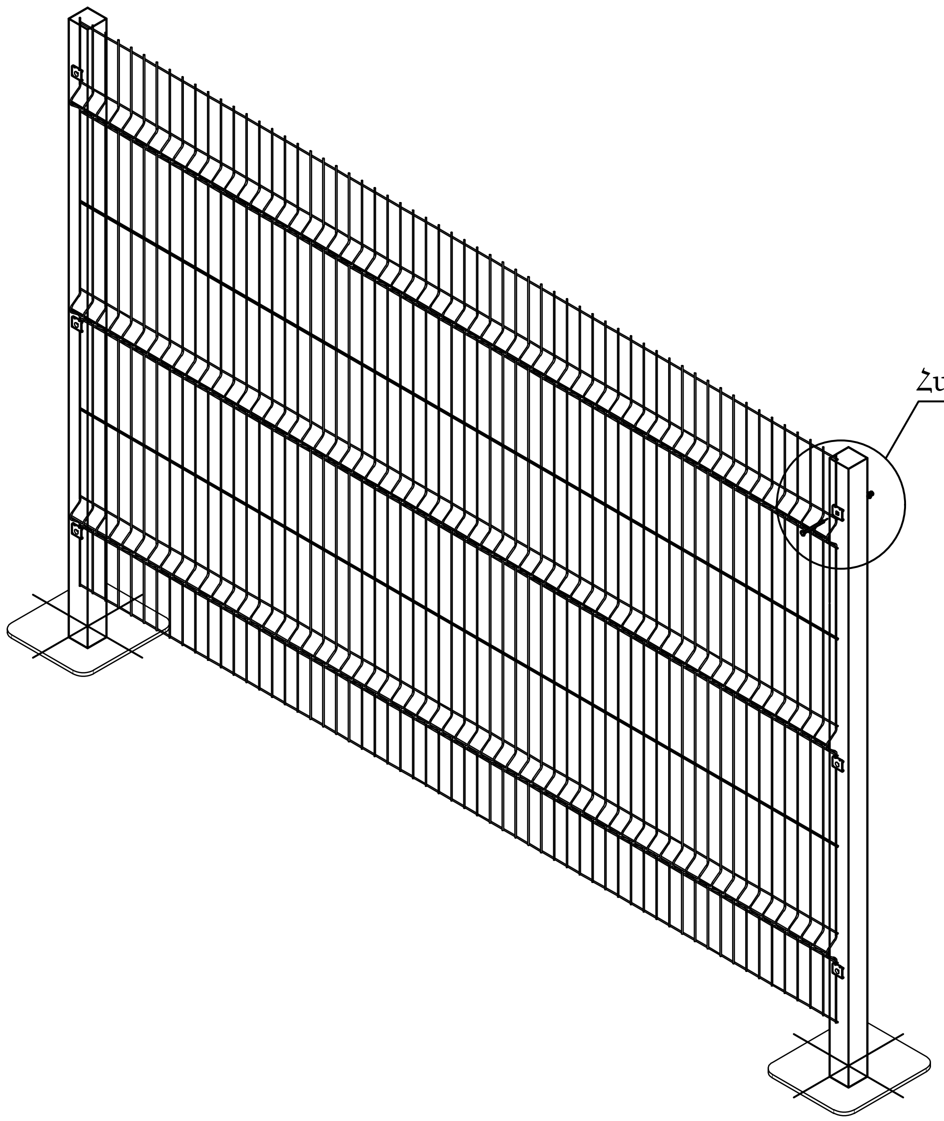

Հանգույց "Ա"

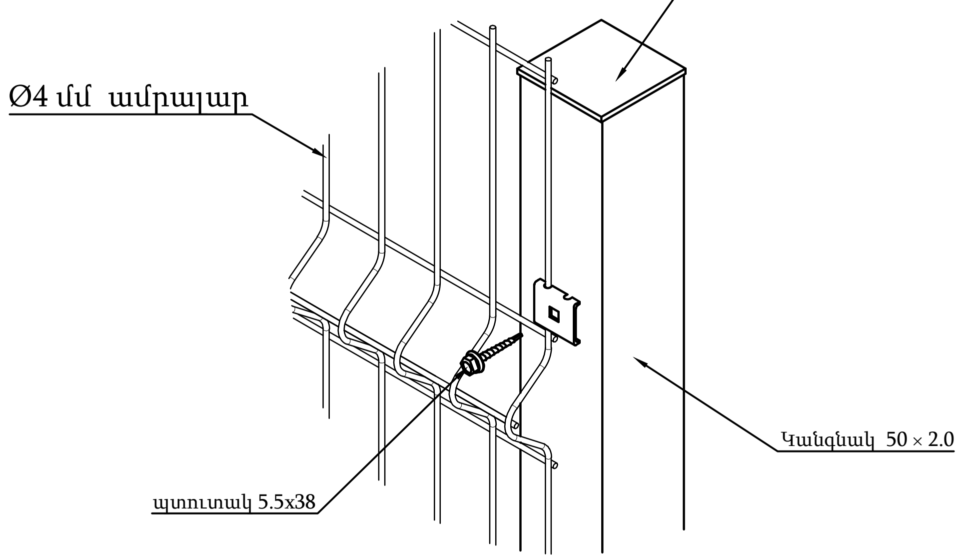

Ցանկապատի չափերը 1:20

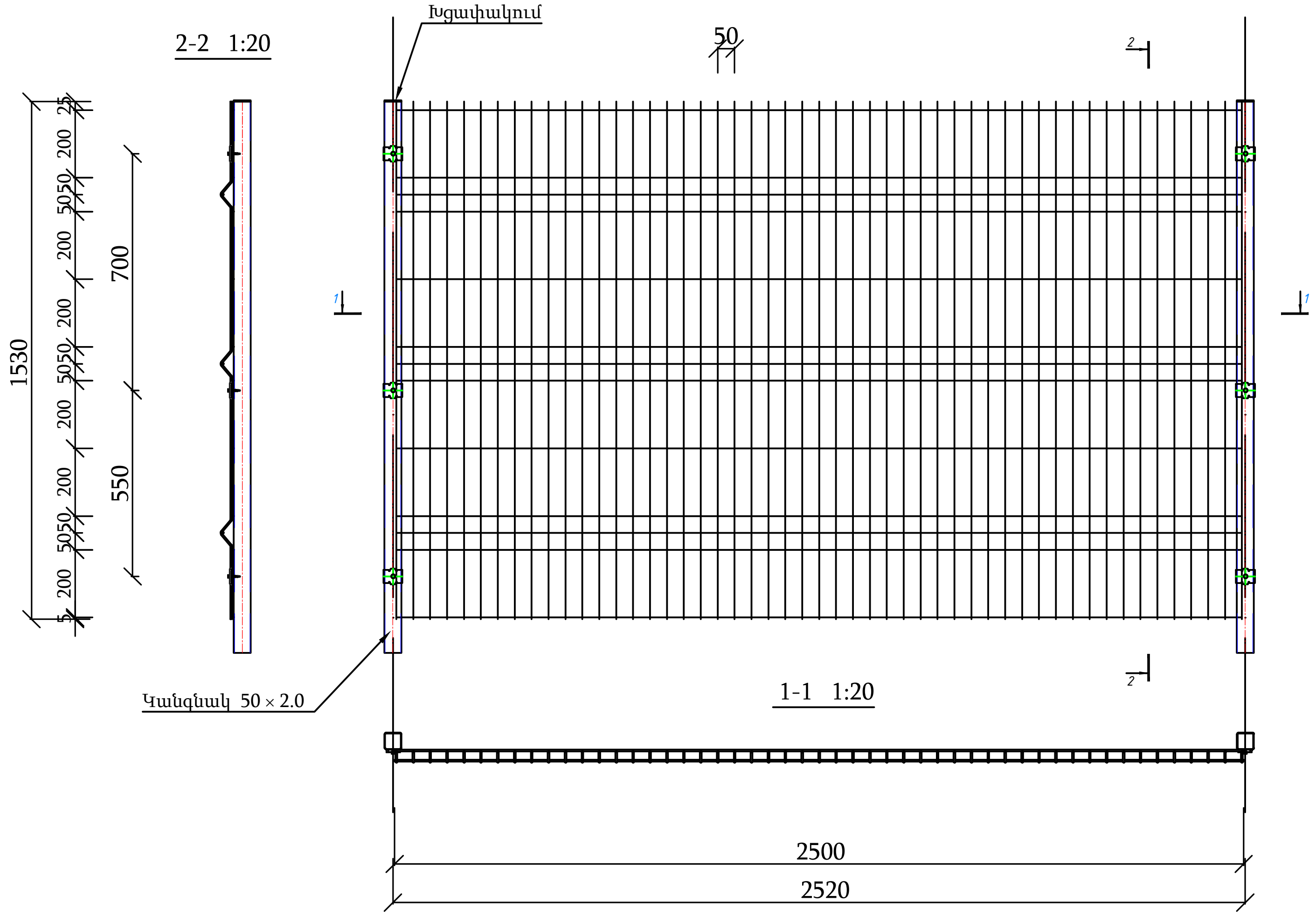

Ցանցի ամրացման դետալ

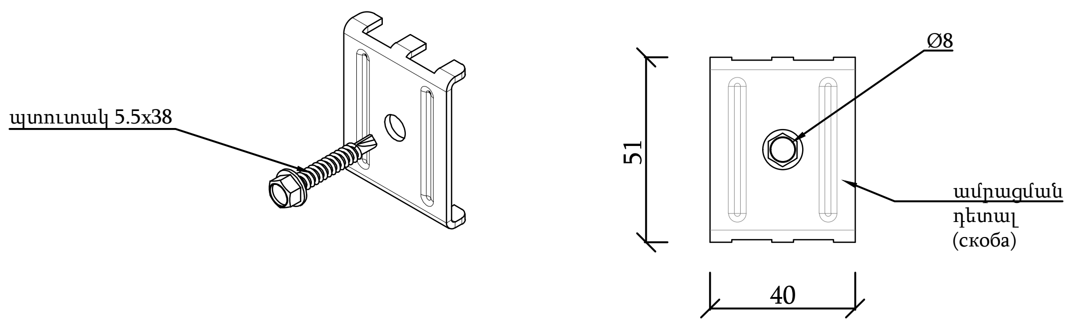

Տնօրեն	Ա .Բարսեղյան		ՀՀ Լոռու մարզ, Ալավերդի համայնքի Ախթալա քաղաքի նոր գերեզմանոցի ցանկապատի կառուցում		ՃՇ
ՆԳՃ	Ա .Բարսեղյան				
Ճարտ.	Ա. Ղուկասյան			փուլ	թերթ	թերթեր
Կոնստ.	Գ. Գուլանյան			ԱՆ	11	16
Նախագծեց	Ա .Բարսեղյան		Ցանկապատի մեկ հատվածի տարածական տեսքը և չափերը	« ԱՇՈՏ ԲԱՐՍԵՂՅԱՆ ՍԱՇԻԿԻ» ԱՁ ԼԻՑԵՆԶԻԱ ՔՊԼ - 002252	
	.				

Ցանկապատի իրականացում մինչև 12% թեքության դեպքում

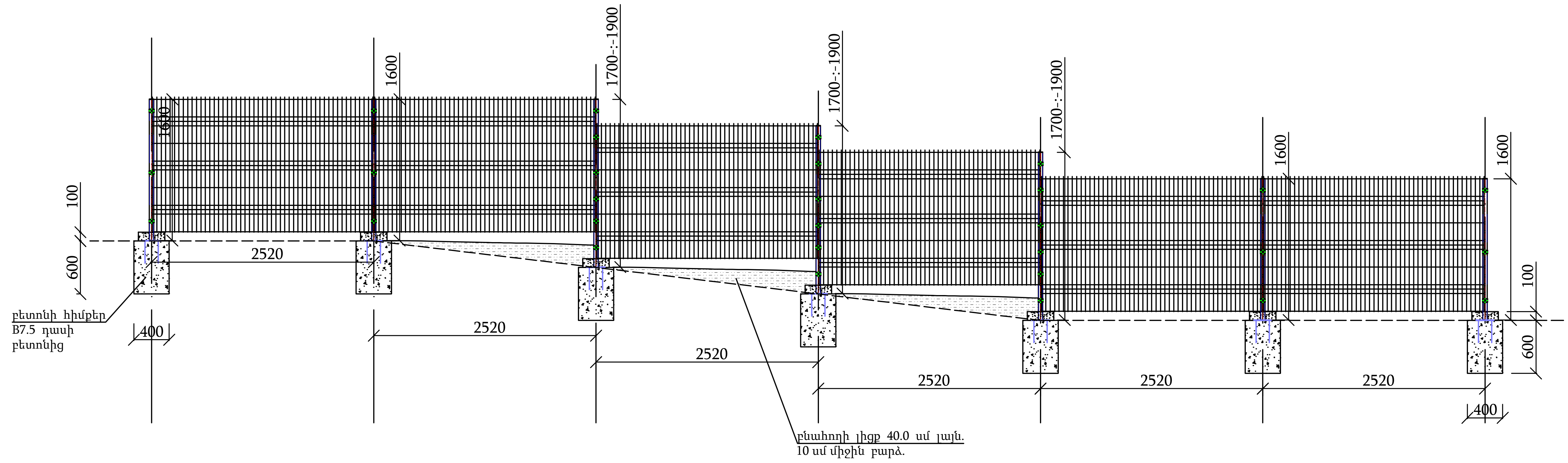

Ցանկապատի իրականացում 12% -ից մեծ թեքության դեպքում

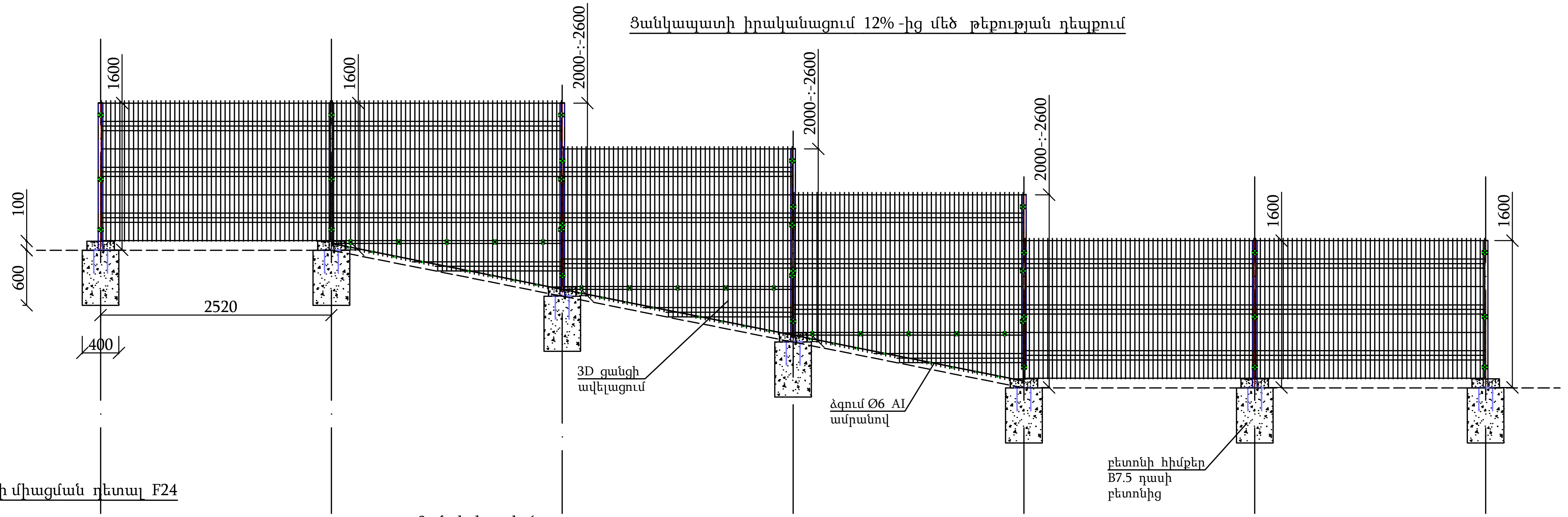

Երկու ցանցի միացման դետալ F24

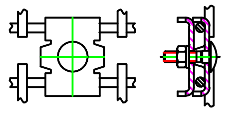

Ցանցի կտրվածք

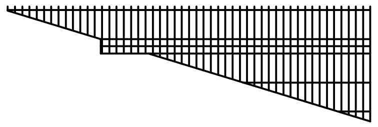

Ծանոթ.

1. բնահողի լիցքը կատարել թողնելով ցանցի և մակերևույթի միջև տարածություն 5.0 -:- 10.0 սմ.
2. ցանցի կտրումը կատարել տեղում թողնելով ցանցի և մակերևույթի միջև նույն տարածությունը

Տնօրեն	Ա .Բարսեղյան		ՀՀ Լոռու մարզ, Ալավերդի համայնքի Ախթալա քաղաքի նոր գերեզմանոցի ցանկապատի կառուցում		ՃԾ	
ՆԳՃ	Ա .Բարսեղյան					
Ճարտ.	Ա. Ղուկասյան			փուլ	թերթ	թերթեր
Կոնստ.	Գ. Գուլանյան			ԱՆ	12	16
Նախագծեց	Ա .Բարսեղյան		Ցանկապատի իրականացում բարձրությունների տարբերության դեպքում	« ԱՇՈՏ ԲԱՐՍԵՂՅԱՆ ՍԱՇԻԿԻ» ԱՁ ԼԻՑԵՆԶԻԱ ՔՊԼ - 002252		
	.					

Ցանկապատի մետաղական կանգնակներ Մ 1:25

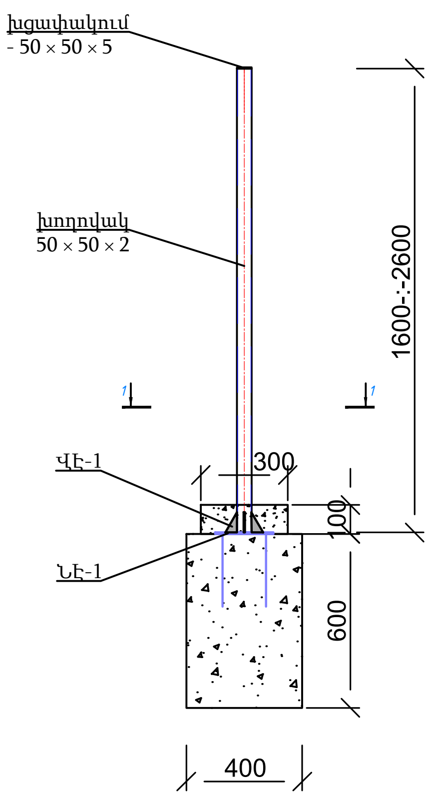

1-1 Մ 1:10

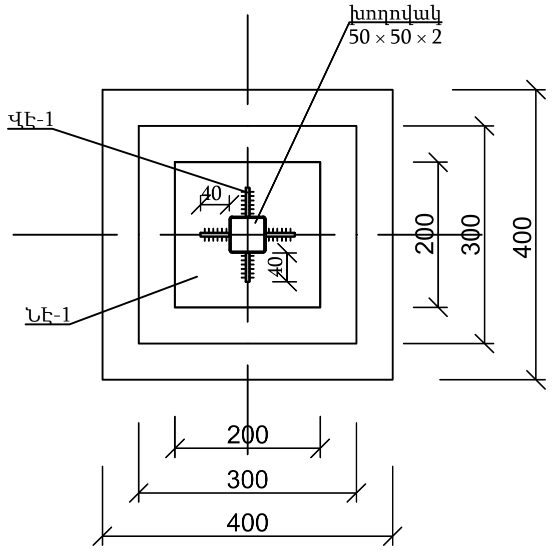

ՆԷ-1 Մ 1:10

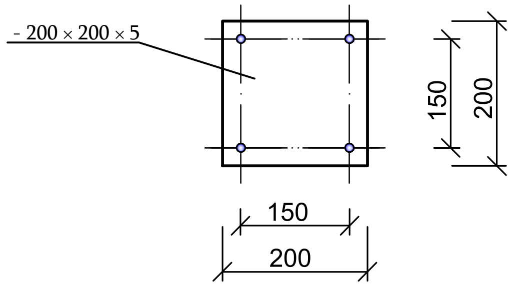

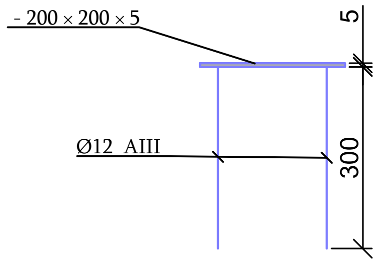

ՎԷ-1 Մ 1:5

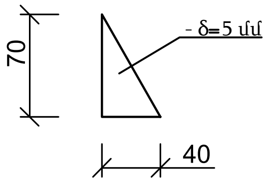

3D ցանցով ցանկապատի նյութերի և աշխատանքների ծավալների մասնագիր

L=325.0 գծմ, H= 1.5 մ

թիվ	Աշխատանքի անվանումը	չ/մ	քանակը	ծանոթ.
1	2	3	4	5
1	3-րդ կարգի բնահողի մշակում ձեռքով	մ³	8.36	
2	բետոնի կետային հիմքեր B7.5	մ³	9.15	
3	ավելորդ բնահողի փռում տեղում	մ³	8.36	
4	մետաղական կանգնակ □50 × 50 × 2 խողովակից L=1700 -:-2700մմ	հատ	87	Σ L=191.4 մ
5	կանգնակի պլաստիկ խցան 50 × 50	հատ	87	
6	մետաղական կանգնակների երկշերտ փոշեներկում	մ²	38.3	
	ներդիր էլեմենտ ՆԷ-1			
7	-200 × 200 × 5 թերթավոր պողպատ	մ²	3.48	136.59 կգ
8	ամրան Ø 12 A III L= 300 մմ	կգ	92.71	
	Վրադիր էլեմենտ ՎԷ-1			
9	-70 × 40 × 5 թերթավոր պողպատ	մ²	0.49	19.24 կգ
	3D ցանց 2500 × 1530 (h) 82 հատ			
10	փոշեներկված 3D ցանց 50 × 200 Ø4 ամրալարով, ներառյալ ամրացման դետալները	մ²	313.65	
11	փոշեներկված 3D 2500 × 1530 (h) ցանցի թեք կտրում, ավելացում ներքևի մասից	մ²	112.5	64 տեղ
12	երկու ցանցի միացման դետալ F24	հատ	312	
13	թեք կտրված ցանցի ներքևի մասի ձգում Ø6 AI ամրանով	կգ	37.8	
14	ամրացման դետալ լարի սեղմիչ	հատ	300	
15	Ø6 AI ամրանի երկշերտ փոշեներկում	մ²	0.4	
17	ցանկապատի ուղեծրի հարթեցում 2.4 մ լայնությամբ	գծմ	50.0	

Տնօրեն	Ա .Բարսեղյան		ՀՀ Լոռու մարզ, Ալավերդի համայնքի Ախթալա քաղաքի նոր գերեզմանոցի ցանկապատի կառուցում			ՃԸ
ՆԳՃ	Ա .Բարսեղյան					
Ճարտ.	Ա. Ղուկասյան			փուլ	թերթ	թերթեր
Կոնստ.	Գ. Գուլանյան			ԱՆ	13	16
Նախագծեց	Ա .Բարսեղյան		Ցանկապատի մետաղական կանգնակներ, ցանկապատի նյութերի և աշխատանքների ծավալների մասնագիր	« ԱՇՈՏ ԲԱՐՍԵՂՅԱՆ ՍԱՇԻԿԻ» ԱՁ ԼԻՑԵՆԶԻԱ ՔՊԼ - 002252		
	.					

Նախագծվող մետաղական դարպաս 4.8 ×2.0 (h) ներկառուցված դռնակով Մ 1:25

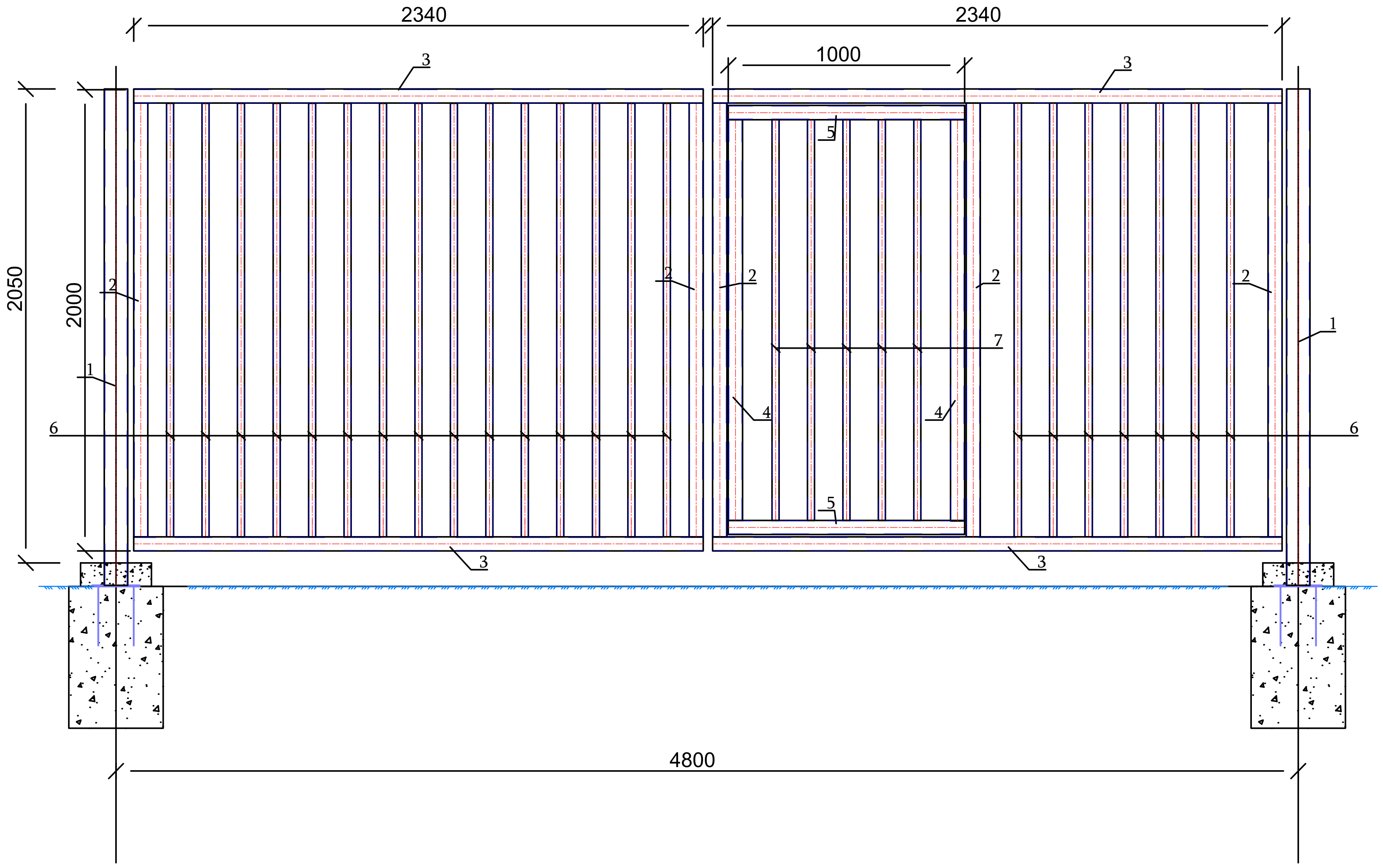

Նախագծվող մետաղական դռնակ 1.0 ×1.5 (h) Մ 1:25

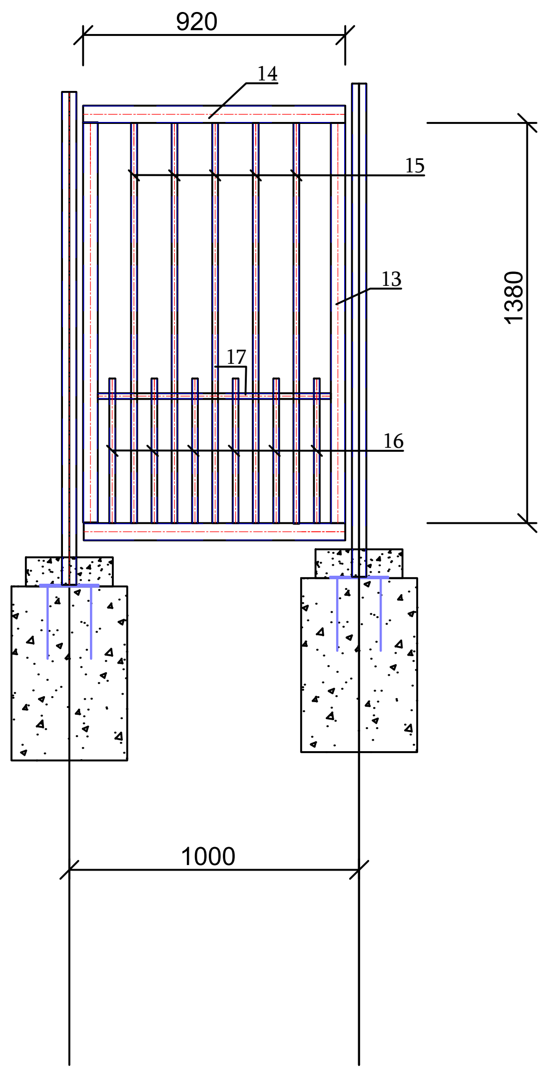

Տնօրեն	Ա .Բարսեղյան		ՀՀ Լոռու մարզ, Ալավերդի համայնքի Ախթալա քաղաքի նոր գերեզմանոցի ցանկապատի կառուցում			ՃՇ
ՆԳՃ	Ա .Բարսեղյան					
Ճարտ.	Ա. Ղուկասյան			փուլ	թերթ	թերթեր
Կոնստ.	Գ. Գուլանյան			ԱՆ	14	16
Նախագծեց	Ա .Բարսեղյան		Մետաղական դարպաս և դռնակ	« ԱՇՈՏ ԲԱՐՍԵՂՅԱՆ ՍԱՇԻԿԻ» ԱՁ ԼԻՑԵՆԶԻԱ ՔՊԼ - 002252		
	.					

Մետաղական դարպասի և դռնակների նյութերի և աշխատանքների ծավալների մասնագիր

№	Նշանակումը	Անվանումը	Քանակը հատ	Քաշը կգ	Ծանոթ.
	Նախագծվող մետաղական դարպաս 4.8 ×2.0 (h) ներկառուցված դռնակով		1		
1	ԳՕՍՏ ТУ36-2287-80	քառակուսի խողովակ □100×100×4.0 L=2200 մմ	2	53.1	
2	ԳՕՍՏ 30245-2003	ուղղանկյուն խողովակ □60×40×3 L=1880 մմ	5	40.42	
3	ԳՕՍՏ 30245-2003	ուղղանկյուն խողովակ □60×40×3 L=2340 մմ	4	40.25	
4	ԳՕՍՏ 30245-2003	ուղղանկյուն խողովակ □60×40×3 L=1740 մմ	2	14.97	
5	ԳՕՍՏ 30245-2003	ուղղանկյուն խողովակ □60×40×3 L=1000 մմ	2	8.6	
6	ԳՕՍՏ 8639-82	քառակուսի խողովակ □30×30×2.5 L=1880 մմ	22	85.63	
7	ԳՕՍՏ 8639-82	քառակուսի խողովակ □30×30×2.5 L=1740 մմ	5	18.01	
		պլաստիկ խցան Ø100	2		
		պլաստիկ խցան 60 × 40	12		
		ծխնի	6		
		բռնակ	3		
		փական	2		
		մետաղական դարպասի երկշերտ ներկում			12.7 մ^2
	Նախագծվող մետաղական դռնակ 1.0 ×1.5 (h)		1		
13	ԳՕՍՏ 30245-2003	ուղղանկյուն խողովակ □60×40×2 L=1380 մմ	2	8.1	
14	ԳՕՍՏ 30245-2003	ուղղանկյուն խողովակ □60×40×2 L=920 մմ	2	5.4	
15	ԳՕՍՏ 8639-82	քառակուսի խողովակ □20×20×1.5 L=1380 մմ	5	5.81	
16	ԳՕՍՏ 8639-82	քառակուսի խողովակ □20×20×1.5 L=500 մմ	6	2.52	
17	ԳՕՍՏ 8639-82	քառակուսի խողովակ □20×20×1.5 Σ L=900 մմ		0.76	
		պլաստիկ խցան 60 × 40	4		
		պլաստիկ խցան 20 × 20	6		
		ծխնի	2		
		բռնակ	1		
		փական	1		
		մետաղական դռնակի երկշերտ ներկում			1.8 մ^2
		գոյություն ունեցող մետաղական դռնակի և դարպասի երկշերտ ներկում, նախապես հին ներկի և ժանգի մաքրումով			10.5 մ^2

Ծանոթ.

1. դռնակների մետաղական կանգնակների և հիմքերի ծավալները տրված են ցանկապատի հետ, տես թերթ ՃՇ-13

Տնօրեն	Ա .Բարսեղյան		ՀՀ Լոռու մարզ, Ալավերդի համայնքի Ախթալա քաղաքի նոր գերեզմանոցի ցանկապատի կառուցում			ՃՇ
ՆԳՃ	Ա .Բարսեղյան					
Ճարտ.	Ա. Ղուկասյան			փուլ	թերթ	թերթեր
Կոնստ.	Գ. Գուլանյան			ԱՆ	15	16
Նախագծեց	Ա .Բարսեղյան		Մետաղական դարպասի և դռնակների նյութերի և աշխատանքների ծավալների մասնագիր	« ԱՇՈՏ ԲԱՐՍԵՂՅԱՆ ՍԱՇԻԿԻ» ԱՁ ԼԻՑԵՆԶԻԱ ՔՊԼ - 002252		
	.					

Հենապատի կտրվածք Մ 1:25

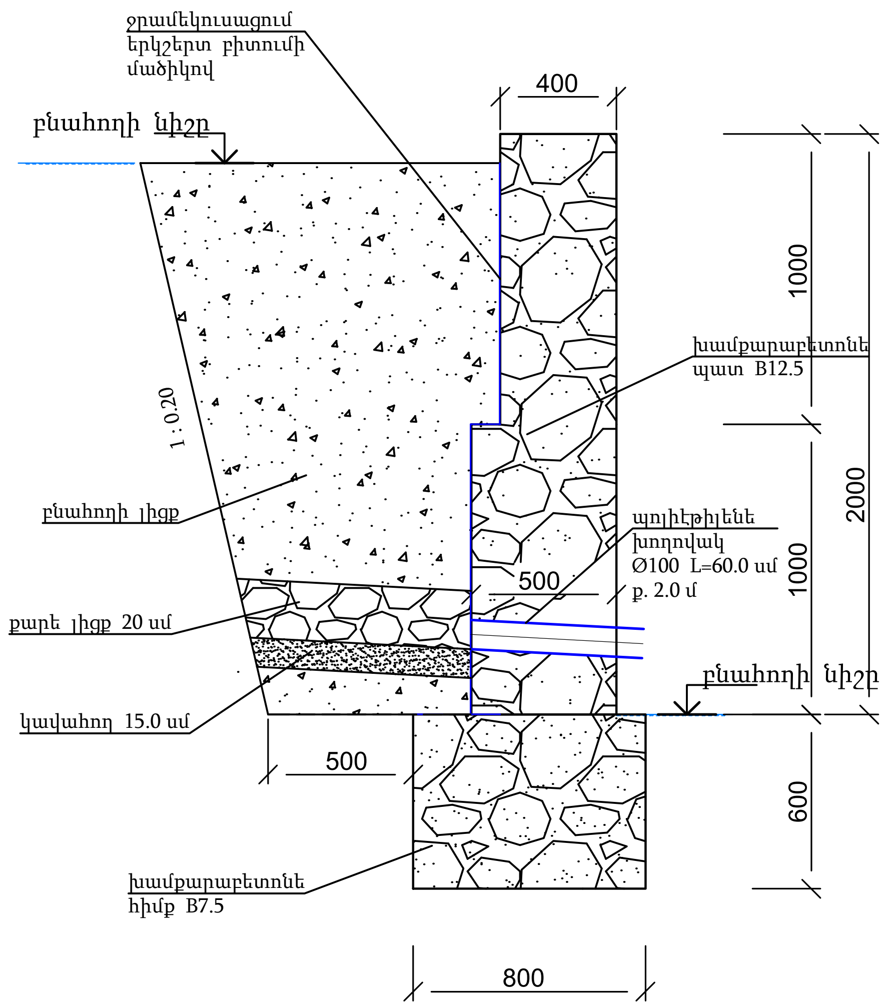

Հենապատի նյութերի և աշխատանքների ծավալների մասնագիր

թիվ	Աշխատանքի անվանումը	չ/մ	քանակը	ծանոթ.
1	2	3	4	5
1	3-րդ կարգի բնահողի մշակում էքսկավատորով բարձելով ա/ինքնաթափերի վրա	մ³	17.7	
2	3-րդ կարգի բնահողի մշակում ձեռքով կողլիցք	մ³	2.2	
3	ավելորդ բնահողի տեղափոխում	մ³	17.7	28.32 տն
4	խամքարաբետոնե հիմքեր B7.5	մ³	5.28	
5	խամքարաբետոնե պատեր B12.5	մ³	9.9	
6	պոլիէթիլենե խողովակ Ø100 L=60.0 սմ	հատ	10	
7	պատերի ջրամեկուսացում երկշերտ բիտումի մածիկով	մ²	22.0	
8	բնահողի հետլիցք ձեռքով տոփանումով	մ³	2.2	
9	կավահողի լիցք 15.0 սմ հաստ. ձեռքով տոփանումով	մ³	1.0	
10	քարի լիցք 20.0 սմ հաստ.	մ³	2.0	

Տնօրեն	Ա .Բարսեղյան	ՀՀ Լոռու մարզ, Ալավերդի համայնքի Ախթալա քաղաքի նոր գերեզմանոցի ցանկապատի կառուցում		ՃՇ	
Ճարտ.	Ա. Ղուկասյան				
Կոնստ.	Գ. Գուլանյան		փուլ	թերթ	թերթեր
Նախագծեց	Ա .Բարսեղյան		ԱՆ	16	16
		Հենապատի կտրվածք, նյութերի և աշխատանքների ծավալների մասնագիր	« ԱՇՈՏ ԲԱՐՍԵՂՅԱՆ ՍԱՇԻԿԻ» ԱՁ ԼԻՑԵՆԶԻԱ ՔՊԼ - 002252		